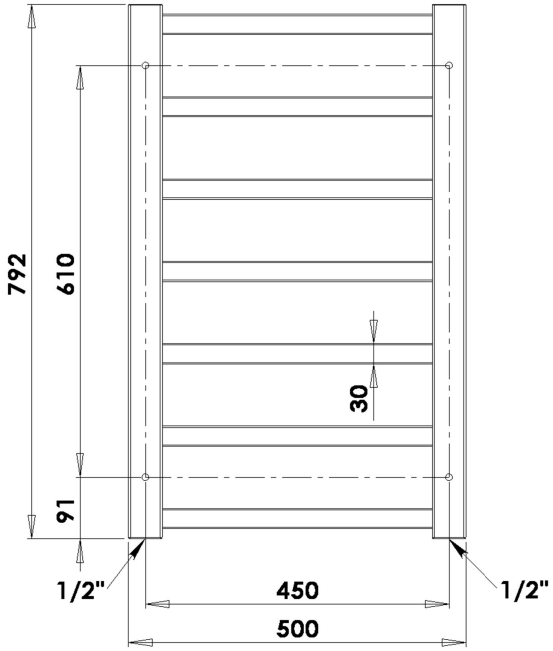
792
610
30
91
1/2"
450
500
1/2"

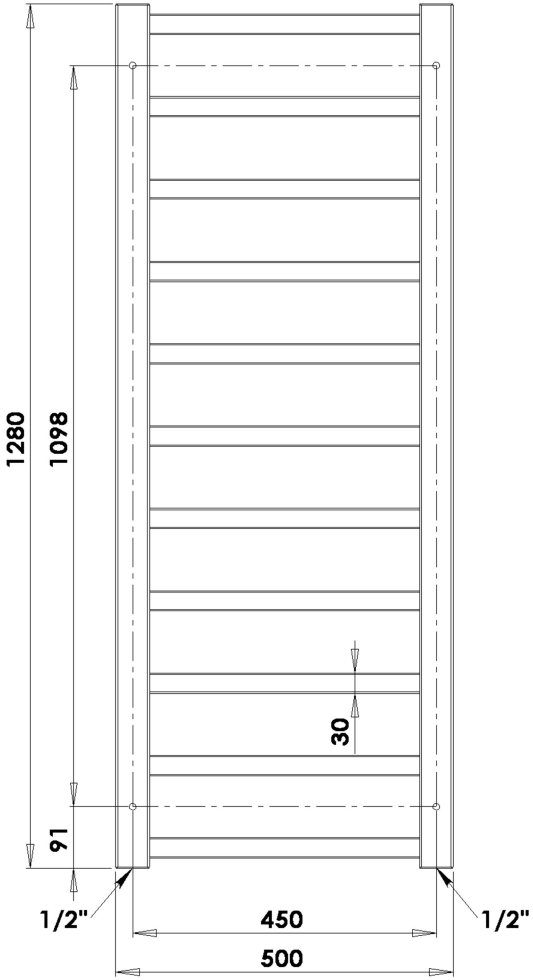
1280
1098
30
91
1/2"
450
500
1/2"

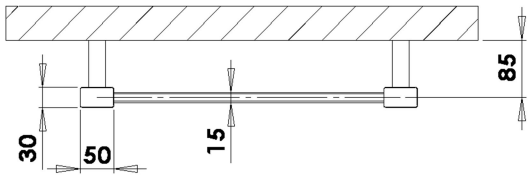
85
30
50
15

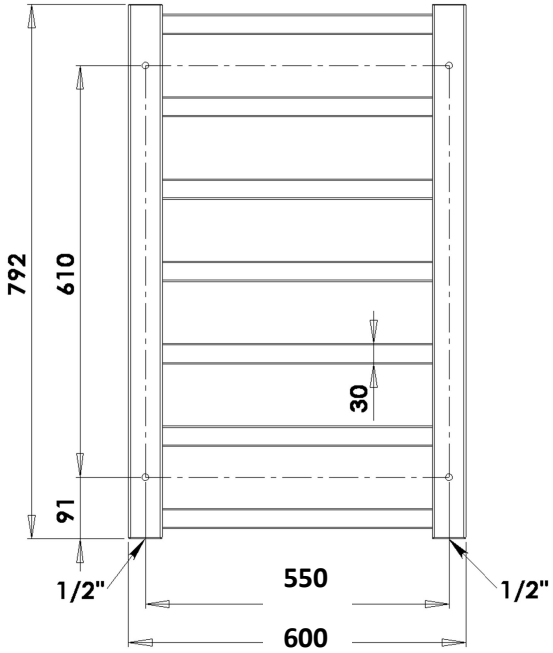
792
610
30
91
1/2"
550
600
1/2"

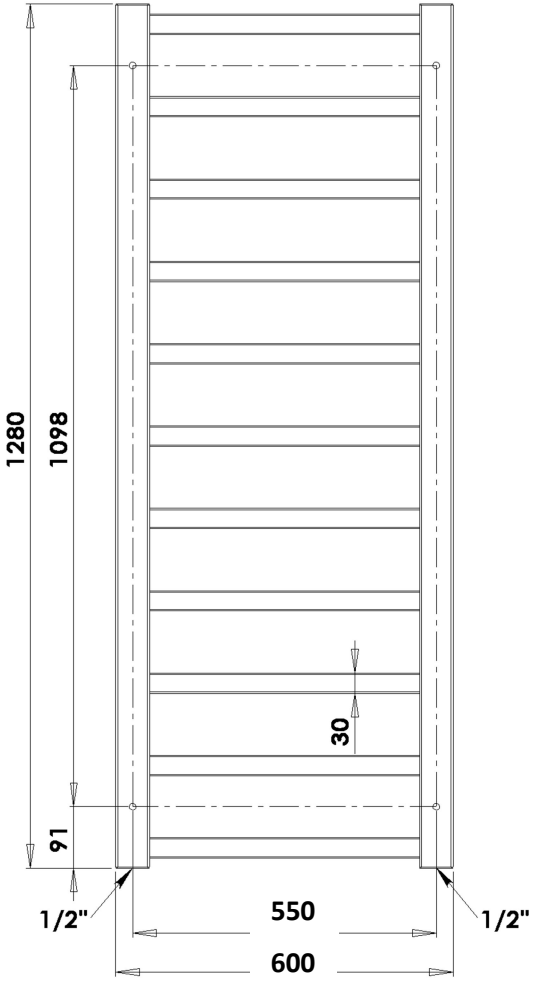
1280
1098
30
91
1/2"
550
600
1/2"

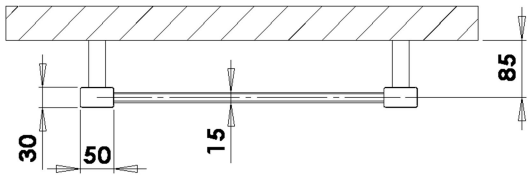
85
30
50
15